ESPLOSO E LISTA RICAMBI

fondital

Gazelle

TECHNO

CLASSIC PREMIX

Edizione 01/2005 - C 174-01

GAZELLE TECHNO
Classic - Premix
Fondello

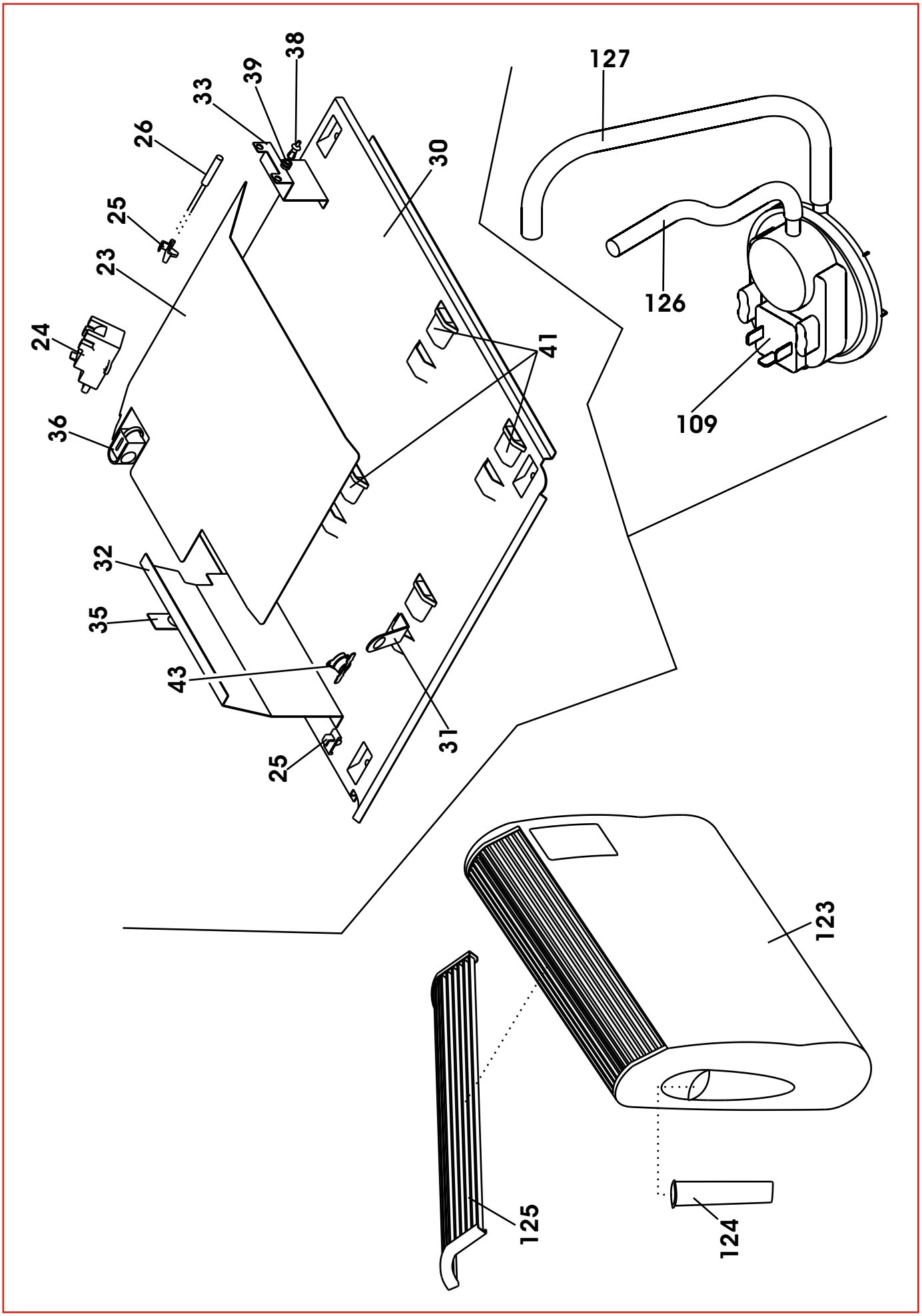

GAZELLE TECHNO
Classic - Premix
Corpo scambiatore

C

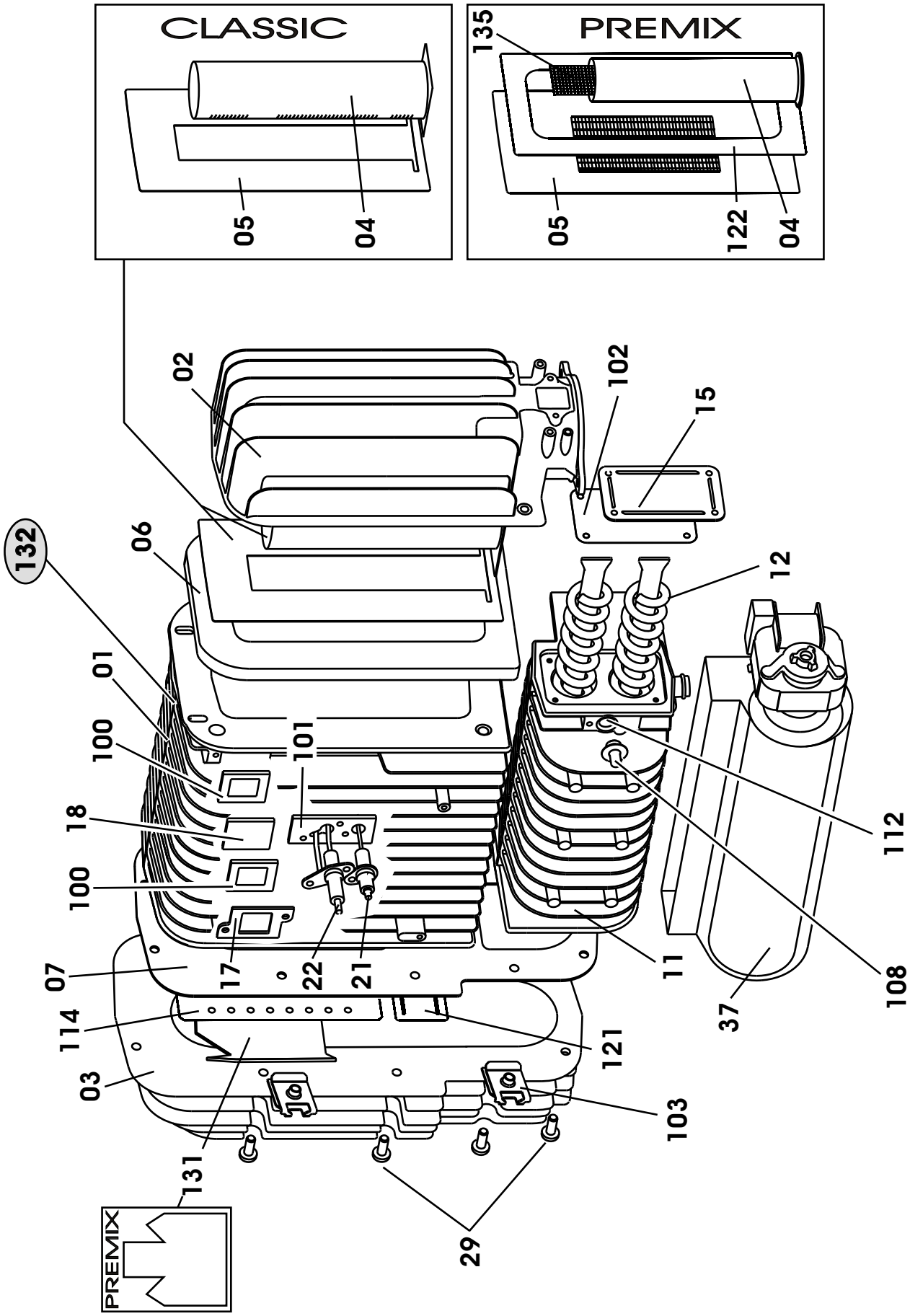

GAZELLE TECHNO
Classic
Ventilatore centrifugo

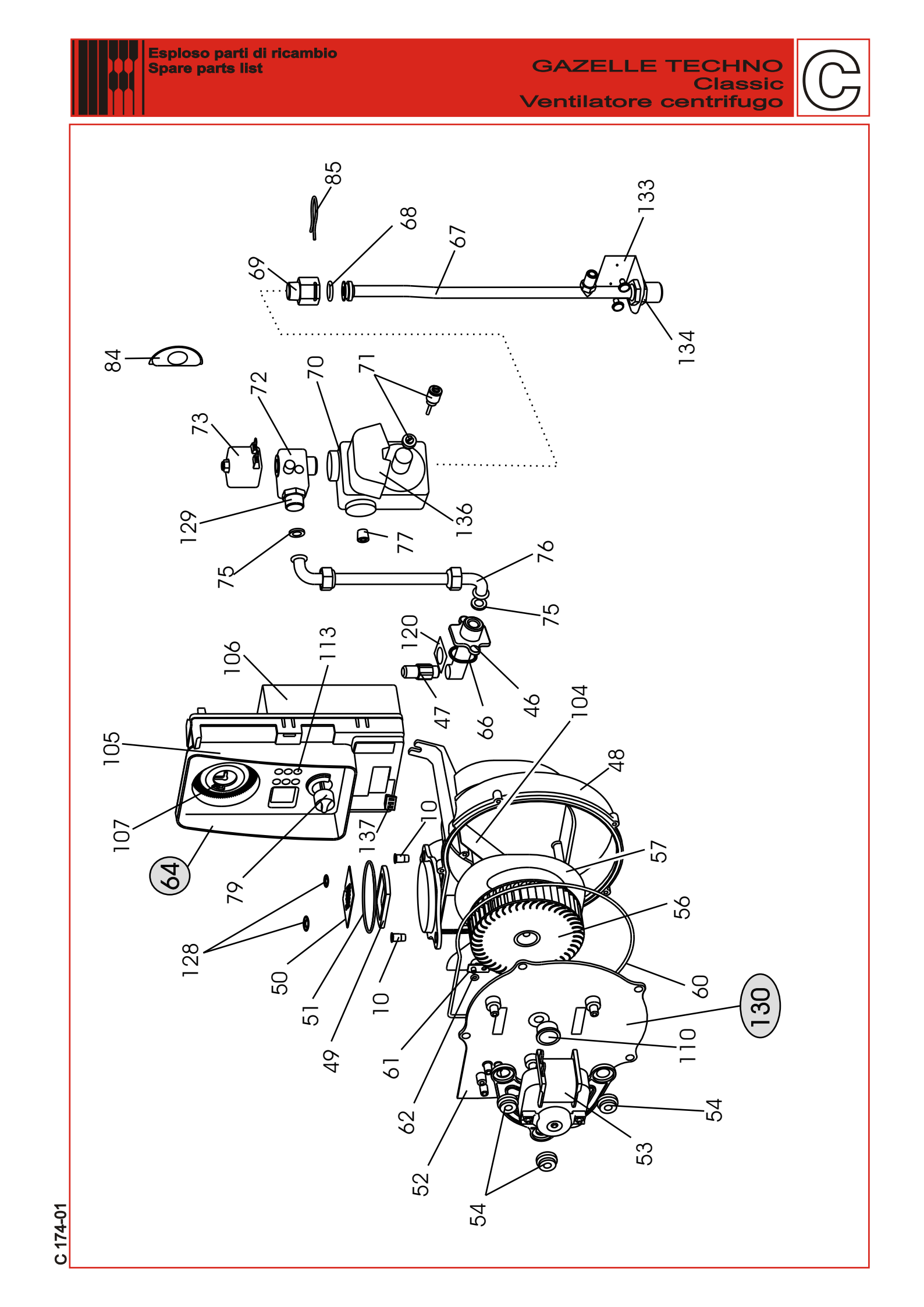

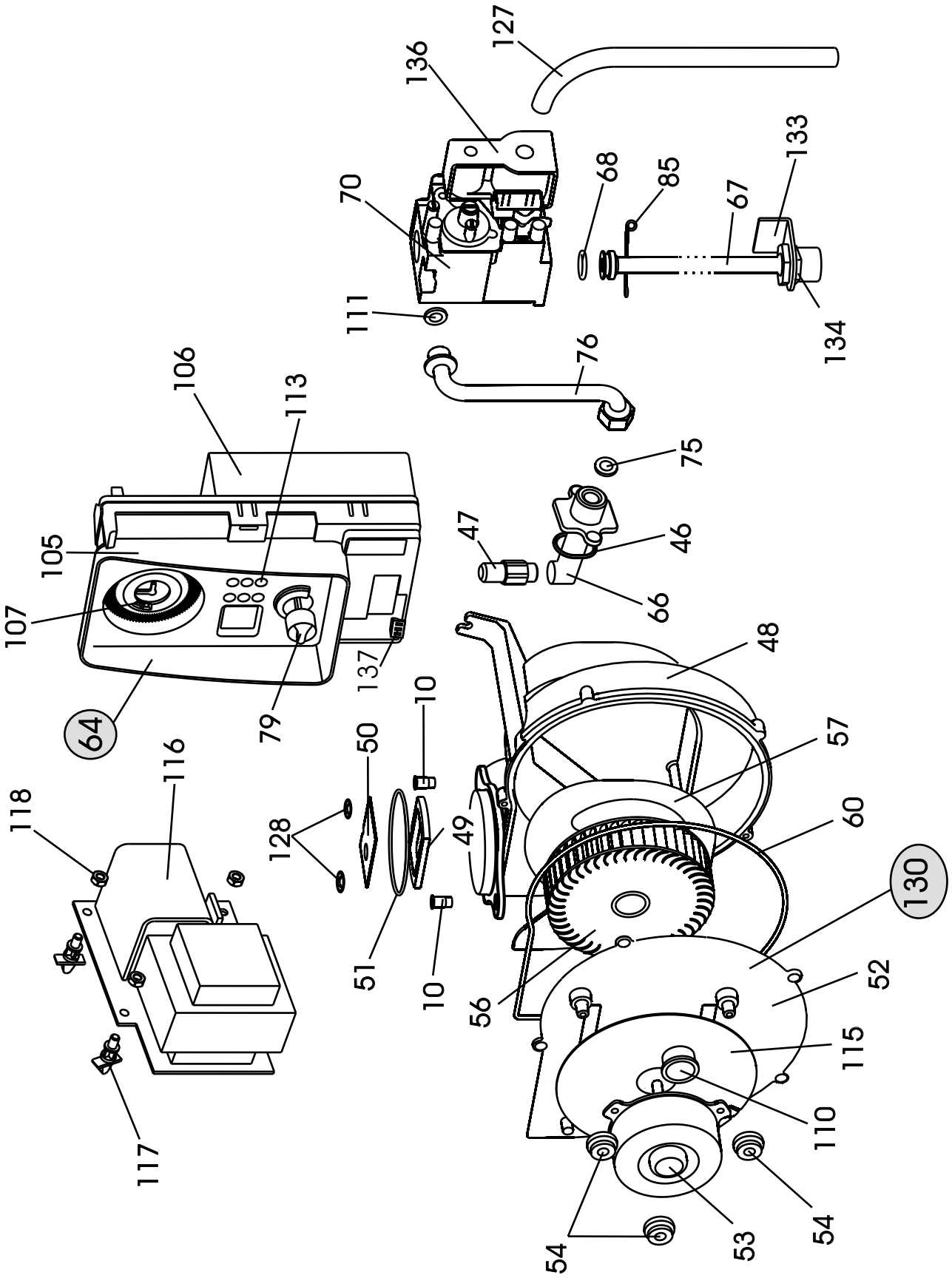
127
136
133
70
68
85
67
111
134
76
106
113
75
105
47
46
107
66
48
137
10
64
79
50
57
116
118
128
49
60
130
51
10
56
52
115
110
117
54
53
54

Riferimenti esploso GAZELLE TECHNO Classic - Premix

Esp	Codice	Pezzi	Descrizione	Description
1	6YSCAMBI00	1	CORPO SCAMBIATORE PRINCIPALE 7000	PRIMARY HEAT EXCHANGER BODY 7000
	6YSCAMBI01	1	CORPO SCAMBIATORE PRINCIPALE 5000	PRIMARY HEAT EXCHANGER BODY 5000
	6YSCAMBI02	1	CORPO SCAMBIATORE PRINCIPALE 3000	PRIMARY HEAT EXCHANGER BODY 3000
2	6YPBRUCI00	1	PORTABRUCIATORE ATMOSFERICO CLASSIC	ATMOSPHERIC BURNER HOLDER
	6YPBRUCI01	1	PORTABRUCIATORE PREMIX	PREMIX BURNER HOLDER
3	6YCOLLET00	1	COLLETTORE SCAMBIATORE	HEAT EXCHANGER MANIFOLD
4	6YATMOSF00	1	BRUCIATORE ATMOSFERICO 3000 CLASSIC	ATMOSPHERIC BURNER CLASSIC 3000
	6YATMOSF01	1	BRUCIATORE ATMOSFERICO 5000 E 7000 CLASSIC	ATMOSPHERIC BURNER CLASSIC 5000 AND 7000
	6YTUMISC00	1	TUBO DI MISCELAZIONE PREMIX	MIXING PIPE PREMIX
5	6YLAMDIS01	1	LAMIERA DISTRIBUZIONE ARIA SEC.	SECONDARY AIR DISTRIBUTION SHEET
	6YPREMIX00	1	BRUCIATORE PREMIX 5000 E 7000	PREMIX BURNER 5000 AND 7000
	6YPREMIX02	1	BRUCIATORE PREMIX 3000	PREMIX BURNER 3000
6	6YGUAPOR00	5	GUARN PORTA-BRUCIAT GRAFITE	GASKET FOR BURNER IN GRAPHITE
	6YGUAPOR01	5	GUARN.P-BRUCIAT V.RID.GRAFITE	GASKET FOR BURNER IN GRAPHITE V.RID.
7	6YGUACOL01	5	GUARNIZIONE PER COLLETTORE	GASKET FOR MANIFOLD
10	6YINSFIL00	10	INSERTO FILETTATO	CLAMP FOR BURNER HOLDER AND WORK SCREW
11	6YSCAMBI03	1	CORPO SCAMBIATORE SECONDARIO 7000	SECONDARY HEAT EXCHANGER 7000
	6YSCAMBI04	1	CORPO SCAMBIATORE SECONDARIO 5000	SECONDARY HEAT EXCHANGER 5000
	6YSCAMBI05	1	CORPO SCAMBIATORE SECONDARIO 3000	SECONDARY HEAT EXCHANGER 3000
12	6YTURBOL00	2	TURBOLATORE CLASSIC 3000	FLUE TURBULENCE ENHANCER CLASSIC 3000
	6YTURBOL01	2	TURBOLATORE CLASSIC 5000	FLUE TURBULENCE ENHANCER CLASSIC 5000
	6YTURBOL02	2	TURBOLATORE CLASSIC 7000	FLUE TURBULENCE ENHANCER CLASSIC 7000
	6YTURBOL03	2	TURBOLATORE PREMIX 5000	FLUE TURBULENCE ENHANCER PREMIX 5000
	6YTURBOL04	2	TURBOLATORE PREMIX 7000	FLUE TURBULENCE ENHANCER PREMIX 7000
15	6YPIASCA00	1	PIASTRA CHIUSURA CORPO SECONDARIO	SECONDARY HEAT EXCHANGER COVER PLATE
17	6YPIAVET00	5	PIASTRINA PER VETRINO VISORE	PLATE FOR SIGHT GLASS
18	6YVETRIN00	5	VETRINO VISORE	SIGHT GLASS
21	6YCANDRI00	3	CANDELA DI RILEVAZIONE	DETECTION PLUG
22	6YCANDAC00	3	CANDELA DI ACCENSIONE	IGNITER PLUG
23	6YLAMIRR00	1	LAMIERA ANTIRRAGGIAMENTO 7000	ANTI-RADIATION SHIELD 7000
	6YLAMIRR01	1	LAMIERA ANTIRRAGGIAMENTO 5000	ANTI-RADIATION SHIELD 5000
	6YLAMIRR02	1	LAMIERA ANTIRRAGGIAMENTO 3000	ANTI-RADIATION SHIELD 3000
24	6YTRAACC00	1	TRASFORMATORE DI ACCENSIONE	IGNITION TRANSFORMER
25	6Y41114200	5	FERMACAVI TIPO D PICCOLO	CABLE CLAMP, SMALL TYPE
26	6YCLSENS00	3	SONDA NTC	PROBE NTC
29	6YVITEZB00	50	VITE M6X16	SCREW M6X16
30	6YFONDEL00	1	FONDELLO 7000	BASE 7000
	6YFONDEL01	1	FONDELLO 5000	BASE 5000
	6YFONDEL02	1	FONDELLO 3000	BASE 3000
31	6YSUPTER00	3	STAFFA DI SUPPORTO TERMOSTATO SICUREZZA	SUPPORTING BRACKET FOR SAFETY THERMOSTAT
32	6YSTAPAN00	1	SUPPORTO PER PANNELLO COMANDI	CONTROL PANEL SUPPORT
33	6YSTATAN00	3	COPPIA STAFFE DI SUPPORTO TANG.	PAIR OF BRACKETS FOR TANGENTIAL FAN
35	6YSTATER00	1	STAFFA DI SUPPORTO PRESSOSTATO	AIR PRESSURE SWITCH SUPPORTING BRACKET
36	6Y41116000	5	FISSACAVO	CABLE CLIP

37	6Y41146500	1	VENTILATORE TG 360 2 VELOCITA' (5000)	FAN TG 360 2 SPEEDS
	6YVENTAN00	1	VENTILATORE TG 480 2 VELOCITA' (7000)	FAN TG 480 2 SPEEDS
	6YVENTAN01	1	VENTILATORE TG 240 2 VELOCITA' (3000)	FAN TG 240 2 SPEEDS
38	6YFISRAY02	10	FISSAGGIO PER TANGENZIALE	TANGENTIAL FAN CLAMP
39	6Y41267500	10	GOMMINO PER FISSAGGIO TANG.	TANGENTIAL FAN FIXING PAD
41	6YZOCFIS00	4	ZOCCOLO X PIEDINO FONDELLO	BASE FIXING PAD
43	6YTERSIC00	3	TERMOSTATO DI SICUREZZA 105 °C	SAFETY THERMOSTAT 105 °C
	6Y41390000	3	TERMOSTATO 140° A RIARMO	SAFETY THERMOSTAT 140 °C
46	6YGUAPOU00	10	GUARNIZIONE DI TENUTA PER PORTAUGELLO (NUOVA VERSIONE)	GASKET FOR NOZZLE HOLDER (NEW VERSION)
	6YGUAROR01	10	GUARNIZIONE ORING 018 PORTA UGELLO (VECCHIA VERSIONE)	O-RING SEAL 018 FOR NOZZLE HOLDER (OLD VERSION)
47	6YUGELLO00	5	UGELLO MET. CLASSIC 3000	METHANE NOZZLE CLASSIC 3000
	6YUGELLO01	5	UGELLO MET. CLASSIC 5000	METHANE NOZZLE CLASSIC 5000
	6YUGELLO02	5	UGELLO MET. D 230 PREMIX 3000 - 7000 CLASSIC	METHANE NOZZLE D 230 PREMIX 3000 - CLASSIC 7000
	6YUGELLO03	5	UGELLO MET. D 370 PREMIX 5000	METHANE NOZZLE D 370 PREMIX 5000
	6YUGELLO04	5	UGELLO MET. D 485 PREMIX 7000	METHANE NOZZLE D 485 PREMIX 7000
	6YUGELLO05	5	UGELLO GPL CLASSIC 3000	LPG NOZZLE CLASSIC 3000
	6YUGELLO06	5	UGELLO GPL CLASSIC 5000	LPG NOZZLE CLASSIC 5000
	6YUGELLO07	5	UGELLO GPL CLASSIC 7000	LPG NOZZLE CLASSIC 7000
	6YUGELLO08	5	UGELLO GPL D 180 PREMIX 3000	PLG NOZZLE D 180 PREMIX 3000
	6YUGELLO09	5	UGELLO GPL D 260 PREMIX 5000	PLG NOZZLE D 260 PREMIX 5000
	6YUGELLO10	5	UGELLO GPL D 330 PREMIX 7000	PLG NOZZLE D 330 PREMIX 7000
	6YUGELLO11	5	UGELLO G25 D 255 PREMIX 3000	G25 NOZZLE D 255 PREMIX 3000
	6YUGELLO12	5	UGELLO G25 D 420 PREMIX 5000	G25 NOZZLE D 420 PREMIX 5000
	6YUGELLO13	5	UGELLO G25 D 560 PREMIX 7000	G25 NOZZLE D 560 PREMIX 7000
48	6YCOCLEA00	1	COCLEA VENTILATORE	FAN SCREW
49	6YGUADIA01	5	GUARNIZIONE DIAFRAMMA ARIA	AIR DIAPHRAGM GASKET
50	6YDIAFRA00	3	DIAFRAMMA ARIA ATMOSFERICO 5000	ATMOSPHERIC AIR DIAPHRAGM 5000
	6YDIAFRA01	3	DIAFRAMMA ARIA ATMOSFERICO 3000	ATMOSPHERIC AIR DIAPHRAGM 3000
	6YDIAFRA02	3	DIAFRAMMA ARIA ATMOSFERICO 7000	ATMOSPHERIC AIR DIAPHRAGM 7000
	6YDIAFRA03	5	DIAFRAMMA ARIA PREMIX 5000	PREMIX AIR DIAPHRAGM 5000
	6YDIAFRA04	5	DIAFRAMMA ARIA PREMIX 3000	PREMIX AIR DIAPHRAGM 3000
	6YDIAFRA07	5	DIAFRAMMA ARIA PREMIX 7000	PREMIX AIR DIAPHRAGM 7000
51	6YGUAROR00	5	GUARNIZIONE ORING 037 CF	O-RING SEAL 037 FOR CENTRIFUGAL FAN
52	6YPIACEN01	1	PIASTRA DI CHIUSURA CF	CENTRIFUGAL FAN CLOSING PLATE
53	6YMOTCEN00	1	MOTORE ASINCRONO PER CF 25W (3000 CLASSIC)	ASYNCHRONOUS MOTOR FOR CENTRIFUGAL FAN 25W (CL 3000)
	6YMOTCEN01	1	MOTORE ASINCRONO PER CF 47W (5000-7000 CLASSIC)	ASYNCHRONOUS MOTOR FOR CENTRIFUGAL FAN 47W CL 5000-7000)
	6YMOTCEN02	1	MOTORE BRUSHLESS PER CF (PREMIX)	BRUSHLESS MOTOR FOR CF (PREMIX)
54	6YSUPPOR00	5	SUPPORTO PER CF	CENTRIFUGAL FAN SUPPORT
56	6YVENTOL00	1	VENTOLA PER CF	CENTRIFUGAL FAN IMPELLER
57	6YPIACEN00	1	PIASTRA DI ASPIRAZIONE CF CLASSIC	CENTRIFUGAL FAN SUCTION PLATE - CLASSIC
	6YPIACEN02	1	PIASTRA DI ASPIRAZIONE CF PREMIX	CENTRIFUGAL FAN SUCTION PLATE - PREMIX
60	6YGUAROR03	5	GUARNIZIONE ORING 167 PIASTRA CF	O-RING SEAL 167 FOR CENTRIFUGE FAN PLATE
61	6YTUBPRE00	1	TUBETTO FLANGIATO PER PRESS.	FLANGED PIPE FOR PRESSURE SWITCH
62	6YGUAROR06	10	GUARNIZIONE O-RING PER TUBETTO FLAN.	O-RING SEAL FOR FLANGED PIPE
64	6YQUACOG03	1	QUADRO ELETTRICO CLASSIC	CONTROL PANEL CLASSIC
	6YQUACOG05	1	QUADRO ELETTRICO PREMIX	CONTROL PANEL PREMIX
66	6YPUGELL00	1	PORTAUGELLO BRUCIATORE	BURNER NOZZLE HOLDER

67	6YTUBGAS03	1	TUBO INGRESSO GAS VALVOLA SIT	VALVE GAS INLET PIPE 848 SIGMA
	6YTUBGAS04	1	TUBO INGRESSO GAS PER VALV. 25M	VALVE GAS INLET PIPE WHITE RODGERS
68	6YGUAROR04	10	GUARNIZIONE ORING 615	O-RING SEAL 615 FOR GAS INLET PIPE SIGMA 8
69	6YRACCOR01	1	RACC. COLLEG. TUBO INGRESSO GAS	FITTING FOR THE VALVE GAS INLET PIPE
70	6Y41440100	1	VALVOLA SIC. WHITE&RODGERS (CLASSIC)	SAFETY VALVE WHITE & RODGERS (CLASSIC)
	6YVALGAS01	1	VALVOLA SIGMA 848 IT065 (PREMIX)	VALVE SIGMA 848 IT065 (PREMIX)
71	6Y41470100	5	VITE PER VALVOLA GPL 25M (FINO A OTTOBRE 2004)	SCREW FOR LPG VALVE 25M
	6Y41470600	5	VITE PER VALVOLA METANO 25M	SCREW FOR METHANE VALVE 25M
72	6Y41071000	1	VALVOLA BI-POTENZIALE	2-WAY VALVE
73	6Y41342500	1	SOLENOIDE 220V PER BI-POTENZIALE	SOLENOID 220V FOR 2-WAY VALVE
75	6Y41161000	10	GUARNIZIONE 3/8 OMNIA	GASKET 3/8 OMNIA FOR GAS PIPE
76	6YTUBGAS01	1	TUBO GAS PER VALV. 25M	VALVE GAS PIPE WHITE & RODGERS
	6YTUBGAS02	1	TUBO GAS PER VALVOLA SIT	GAS VALVE PIPE 848 SIGMA
77	6YTAPCON00	5	TAPPO CONICO 1/8"	TAPER PLUG 1/8" BSPT
79	6YMANOPO00	3	MANOPOLA TERMOSTATO NERA	BLACK THERMOSTAT KNOB
84	6YPARZIA01	5	PARZIALIZZATORE ARIA CLASSIC 3000	AIR SHUTTER CLASSIC 3000
	6YPARZIA02	5	PARZIALIZZATORE ARIA CLASSIC 5000 -7000	AIR SHUTTER CLASSIC 5000-7000
85	6YCLIVAL00	3	CLIP PER VALVOLA A GAS WHITE & ROGERS	WHITE & ROGERS VALVE GAS TINGLE
	6YCLIVAL01	3	CLIP PER VALVOLA A GAS SIT 848 SIGMA	SIT 848 SIGMA VALVE GAS TINGLE
100	6YGUAVET01	5	GUARNIZIONE PER VETRINO VISORE GRAFITE	GASKET FOR SIGHT GLASS GRAPHITE
101	6YGUABLO00	5	GUARNIZIONE PER BLOCCO CANDELA	GASKET FOR SPARK PLUG BLOCK
102	6YGUASCS00	5	GUARNIZIONE PER CORPO SEC. GRAFITE	GASKET FOR SEC. HEAT EXCHANGER GRAPHITE
103	6YFISRAY00	6	FISSAGGIO PER CORPO SCAMBIATORE	HEAT EXCHANGER BODY CLAMP
104	6YFILTRO00	5	FILTRO ARIA VENTILATORE CENTRIFUGO	CENTRIFUGAL FAN AIR FILTER
105	6YPANCOM00	1	PANNELLO DI COMANDO	CONTROL PANEL
106	6YCOPPAN00	1	COPERCHIO PANNELLO DI COMANDO	CONTROL PANEL LID
107	6Y41280500	1	PROGR. OROLOGIO GIORNALIERO	DAILY TIMER
	6Y41281500	1	KIT PROGRAMMATORE SETTIMANALE	WEEK TIMER KIT
108	6YTAPPAN00	1	TAPPO PRELIEVO FUMI	FLUE GAS SAMPLING PLUG
109	6YPRESSO00	1	PRESSOSTATO ARIA 42/52 PA (PREMIX, 3000 CLASSIC)	AIR PRESSURE SWITCH 42/52 PA (PREMIX, CLASSIC 3000)
	6YPRESSO01	1	PRESSOSTATO ARIA 47/61 PA (5000-7000 CLASSIC)	AIR PRESSURE SWITCH 47/61 PA (CLASSIC 5000-7000)
110	6YPROTEZ00	5	PROTEZIONE PER ALBERO MOTORE	DRIVING SHAFT GUARD
111	6YGUAROR02	10	GUARNIZIONE OR 110 TUBO USCITA	0-RING SEAL 110 FOR VALVE OUTLET PIPE 848 SIGMA
112	6YGUAROR05	10	GUARNIZIONE ORING 610 PER FUMI	O-RING SEAL 610 FOR FLUE GAS SAMPLING PLUG
113	6YPULRES00	3	PULSANTINO RESET	RESET BUTTON
114	6YPIAFOR00	1	PIASTRA FORATA PREMIX 7000	PERFORATED PLATE – PREMIX 7000
	6YPIAFOR01	1	PIASTRA FORATA PREMIX 5000	PERFORATED PLATE – PREMIX 5000
	6YPIAFOR02	1	PIASTRA FORATA PREMIX 3000	PERFORATED PLATE – PREMIX 3000
	6YPIAFOR05	1	PIASTRA FORATA CLASSIC 3000 E 5000	PERFORATED PLATE CLASSIC 3000 AND 5000
115	6YSTABRU00	1	PIASTRA DI SUPPORTO PER BRUSSHLES	SUPPORTING PLATE FOR BRUSHLESS MOTOR
116	6YASALBR00	1	SCHEDA PER MOTORE BRUSHLESS	BRUSHLESS MOTOR CARD MODULE
117	6YFISSCH00	10	FISSAGGIO SCHEDA BRUSHLESS	CLAMPING CARD MODULE FOR BRUSHLESS MOTOR
118	6Y41082500	50	DADO M4	NUT M4
119	6YSTAVAL01	1	STAFFA DI SUPPORTO VALVOLA 25M	VALVE SUPPORTING BRACKET WHITE & RODGERS
120	6Y41443000	10	VENTAGLIO 20X20	AIR GUARD 20X20
121	6YPIACOL00	1	PIASTRINA PER COLLETTORE	PLATE FOR MANIFOLD
122	6YGUAPRE01	5	GUARNIZIONE PER PIASTRA BRUC.	BURNER PLATE GASKET

123	6YMANTEL00	1	MANTELLO 7000 COLORE BIANCO	SHELL 7000 WHITE
	6YMANTEL01	1	MANTELLO 5000 COLORE BIANCO	SHELL 5000 WHITE
	6YMANTEL02	1	MANTELLO 3000 COLORE BIANCO	SHELL 3000 WHITE
	6YMANTEL04	1	MANTELLO 7000 COLORE GRIGIO	SHELL 7000 GREY
	6YMANTEL05	1	MANTELLO 5000 COLORE GRIGIO	SHELL 5000 GREY
	6YMANTEL06	1	MANTELLO 3000 COLORE GRIGIO	SHELL 3000 GREY
124	6YUMIDIF00	1	UMIDIFICATORE	HUMIDIFIER
125	6YGRIGRI00	1	GRIGLIA RIC.MANT.TECHNO-PLUS 3000	VENTILATION GRILL FOR TECHNO-PLUS 3000 CASING
	6YGRIGRI01	1	GRIGLIA RIC.MANT.TECHNO-PLUS 5000	VENTILATION GRILL FOR TECHNO-PLUS 5000 CASING
	6YGRIGRI02	1	GRIGLIA RIC.MANT.TECHNO-PLUS 7000	VENTILATION GRILL FOR TECHNO-PLUS 7000 CASING
126	6YTUBCON00	3m	TUBO SILICONE D. INT. 5 D. EST. 8	SILICONE PIPE ID, 5 OD 8
127	6YTUBCON02	3m	TUBO IN SILICONE DIAMETRO INT. 4, ESTERNO 8	SILICONE PIPE: INSIDE Ø 4 MM, OUTSIDE Ø 8 MM
128	6YFISRAY01	20	FISSAGGIO PER DIAFRAMMA ARIA	AIR DIAPHRAGM CLAMP
129	6YRACCOR00	3	RACC G 3/8" PER G 3/8" M-M BI-POTENZIALE	FITTING G 3/8" FOR G 3/8" M-M 2-WAY VALVE
130	6YVENCEN00	1	VENTILATORE CENTRIFUGO 3000 CL	CENTRIFUGAL FAN 3000 CLASSIC
	6YVENCEN01	1	VENTILATORE CENTRIFUGO 5000 CL	CENTRIFUGAL FAN 5000 CLASSIC
	6YVENCEN02	1	VENTILATORE CENTRIFUGO 7000 CL	CENTRIFUGAL FAN 7000 CLASSIC
	6YVENCEN03	1	VENTILATORE CENTRIFUGO PREMIX	CENTRIFUGAL FAN - PREMIX
131	6YGUAISC00	1	GUARNIZIONE X ISOL.INT. COLLETTORE	GASKET FOR INSULATION MANIFOLD
132	6YBASSCA00	1	SCAMBIATORE COMPLETO PER 3000 CL	COMPLETE EXCHANGER FOR 3000 CLASSIC
	6YBASSCA01	1	SCAMBIATORE COMPLETO PER 5000 CL	COMPLETE EXCHANGER FOR 5000 CLASSIC
	6YBASSCA02	1	SCAMBIATORE COMPLETO PER 7000 CL	COMPLETE EXCHANGER FOR 7000 CLASSIC
	6YBASSCA03	1	SCAMBIATORE COMPLETO PER 3000 PREMIX	COMPLETE EXCHANGER FOR PREMIX 3000
	6YBASSCA04	1	SCAMBIATORE COMPLETO PER 5000 PREMIX	COMPLETE EXCHANGER FOR PREMIX 5000
	6YBASSCA05	1	SCAMBIATORE COMPLETO PER 7000 PREMIX	COMPLETE EXCHANGER FOR PREMIX 7000
133	6YSTSITG00	1	STAFFA SOSTEGNO TUBO GAS	CLAMP FOR GAS-TUBE
134	6GHIEROT00	3	GHIERA ½"	½” G RING NUT
135	6YRATANT00	3	RETE ANTI RISONANZA	ANTI-RESONANCE NET
136	6Y41010600	1	BOBINA PER VALVOLA 25M	ELECTRIC GAS VALVE 25M COIL
	6YBOBINA00	1	BOBINA VALVOLA SIT 840-845-848	840-845-848 SIT GAS VALVE COIL
137	6YCONNET00	5	CONNETTORE FEMMINA DI ALIMENTAZIONE	POWER PLUG
XXX	6YKIRICG00	1	KIT RICAMBI CABLAGGI GAZELLE TECHNO	GAZELLE TECHNO CABLES KIT

Edizione 01/2005 - C 174-01